DE

AIMY INSTALLATION

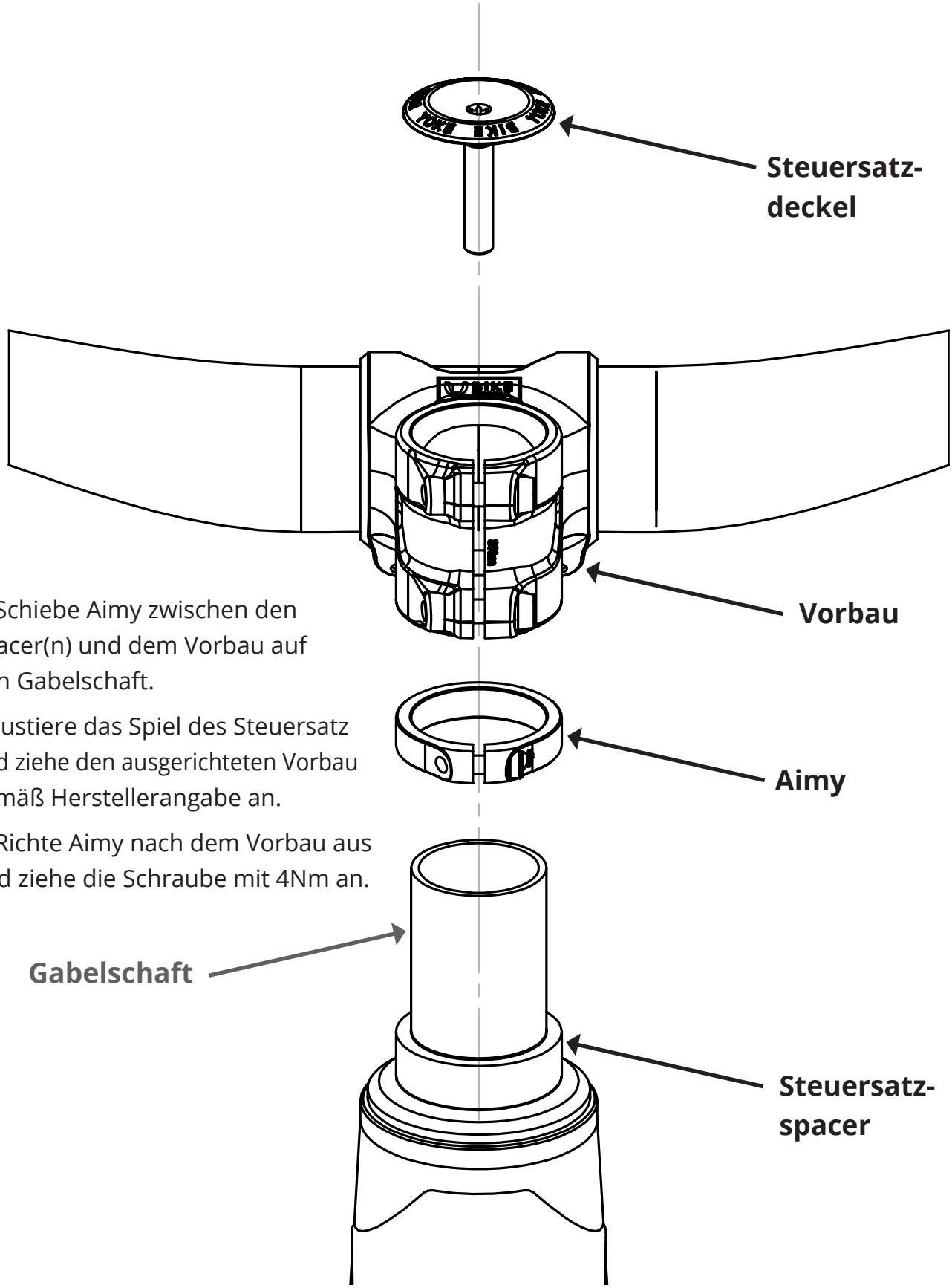

1. Schiebe Aimy zwischen den Spacer(n) und dem Vorbau auf den Gabelschaft.
2. Justiere das Spiel des Steuersatz und ziehe den ausgerichteten Vorbau gemäß Herstellerangabe an.
3. Richte Aimy nach dem Vorbau aus und ziehe die Schraube mit 4Nm an.

AIMY AUSRICHTUNG

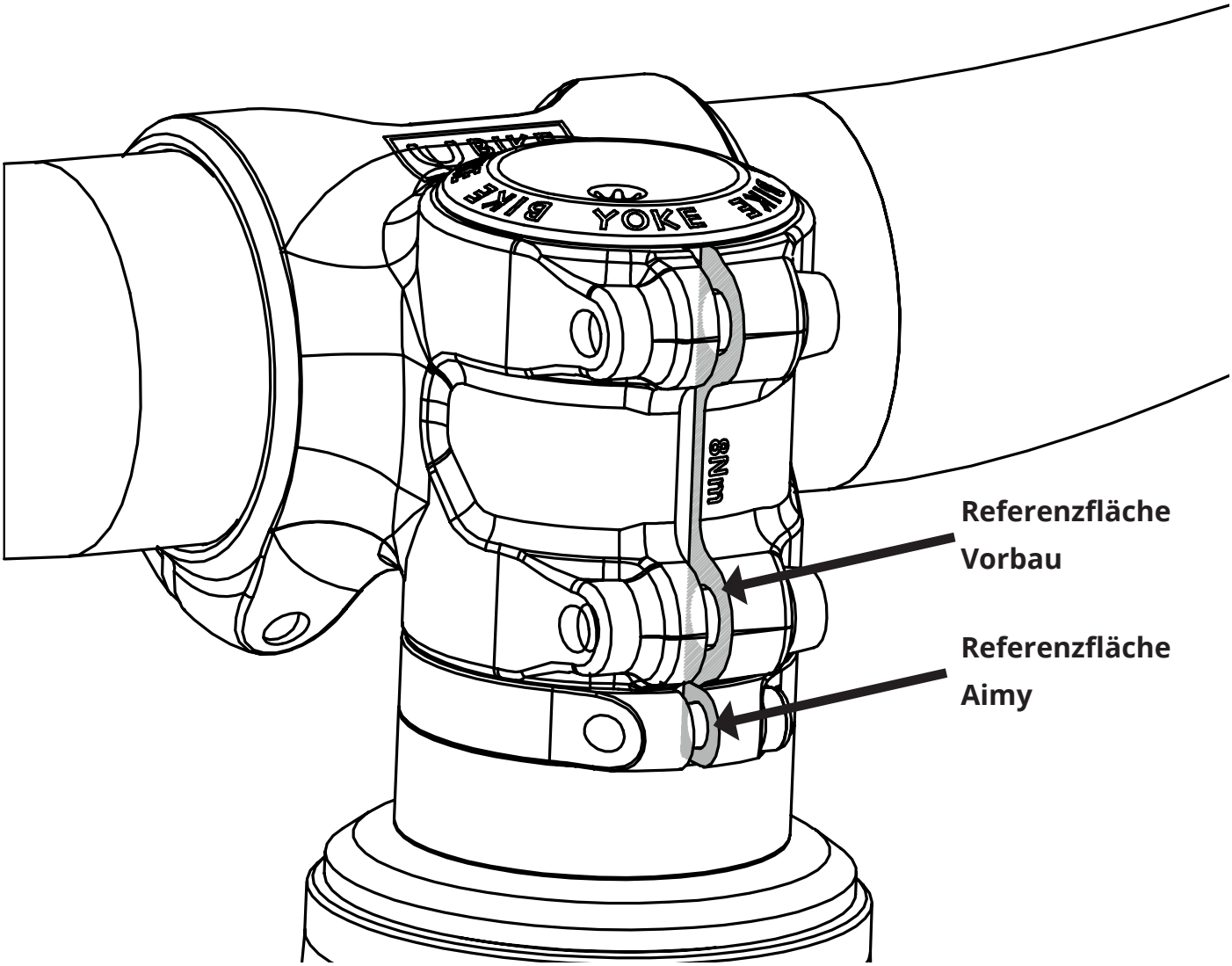

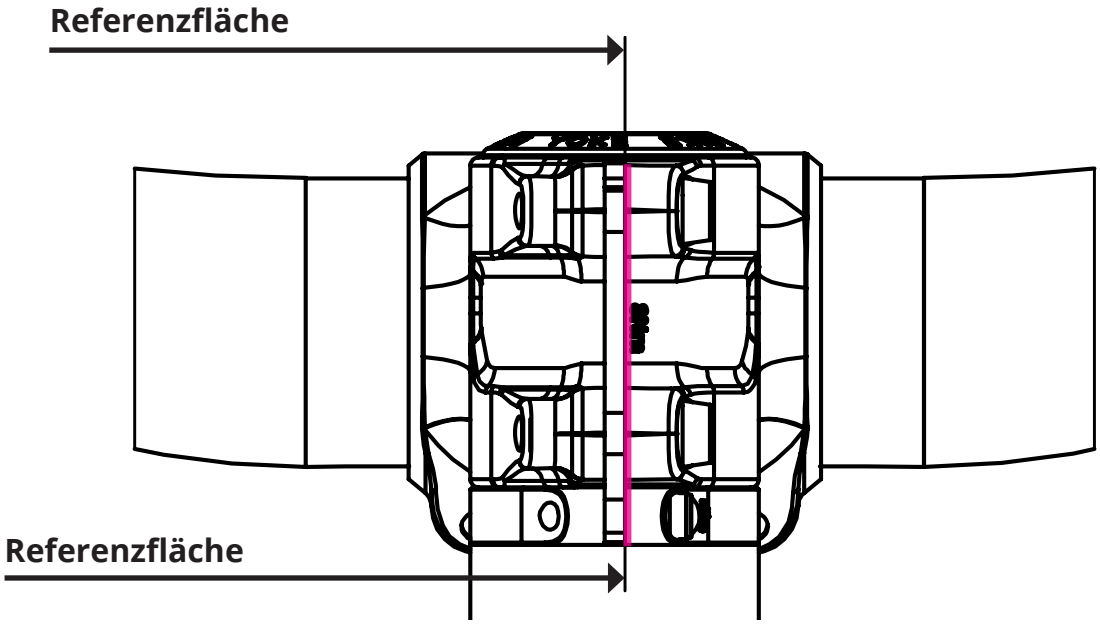

EN

AIMY INSTALLATION

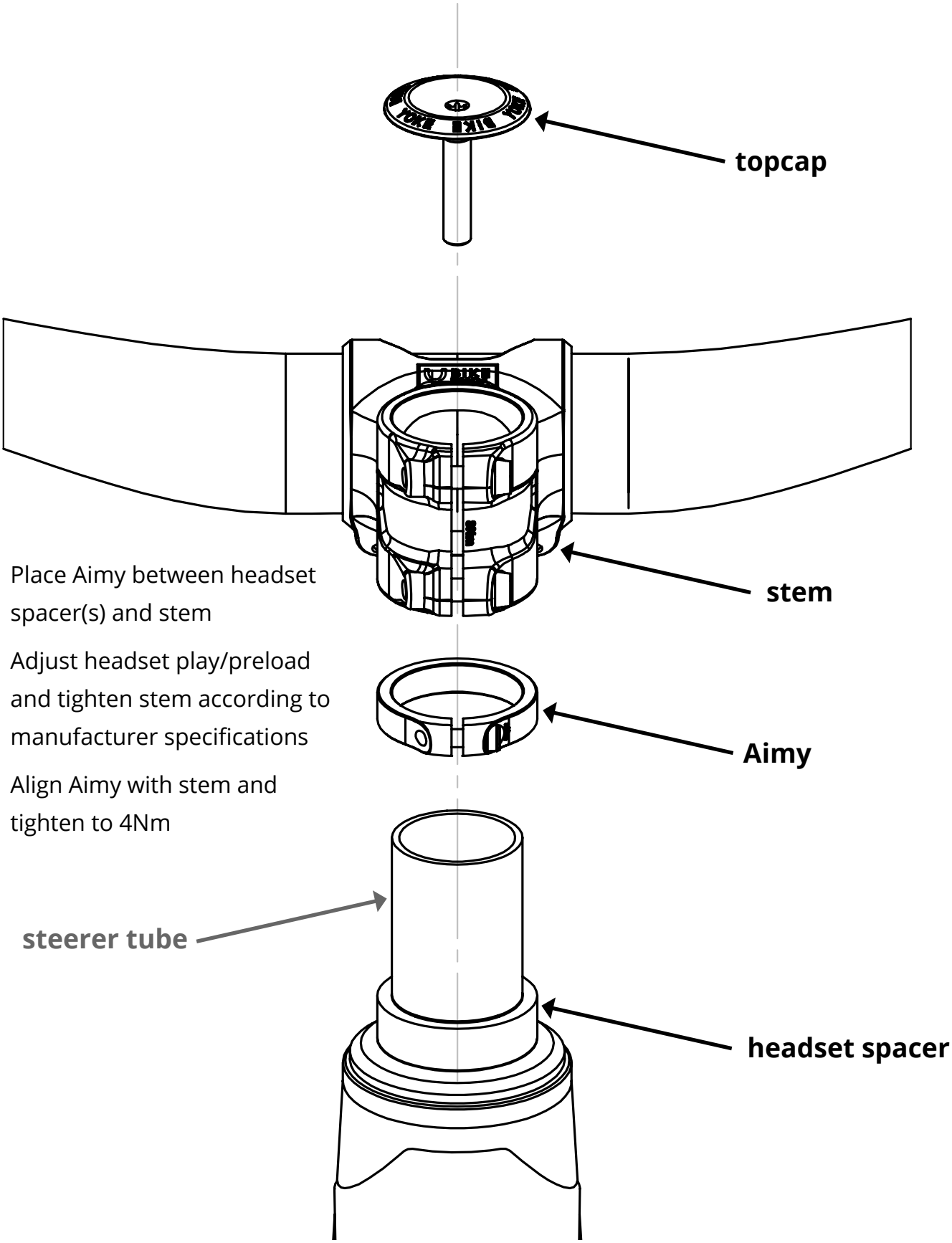

1. Place Aimy between headset spacer(s) and stem
2. Adjust headset play/preload and tighten stem according to manufacturer specifications
3. Align Aimy with stem and tighten to 4Nm

EN
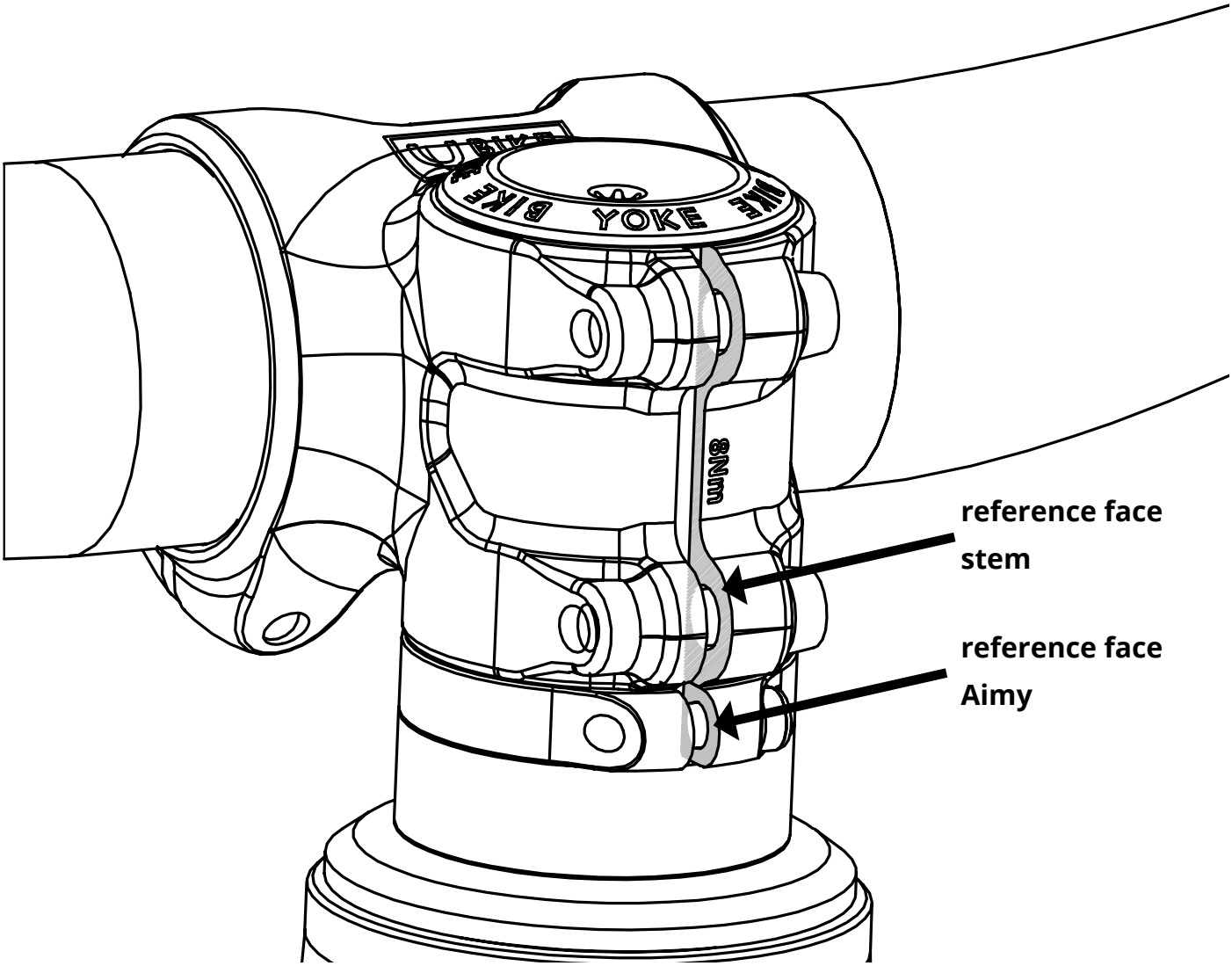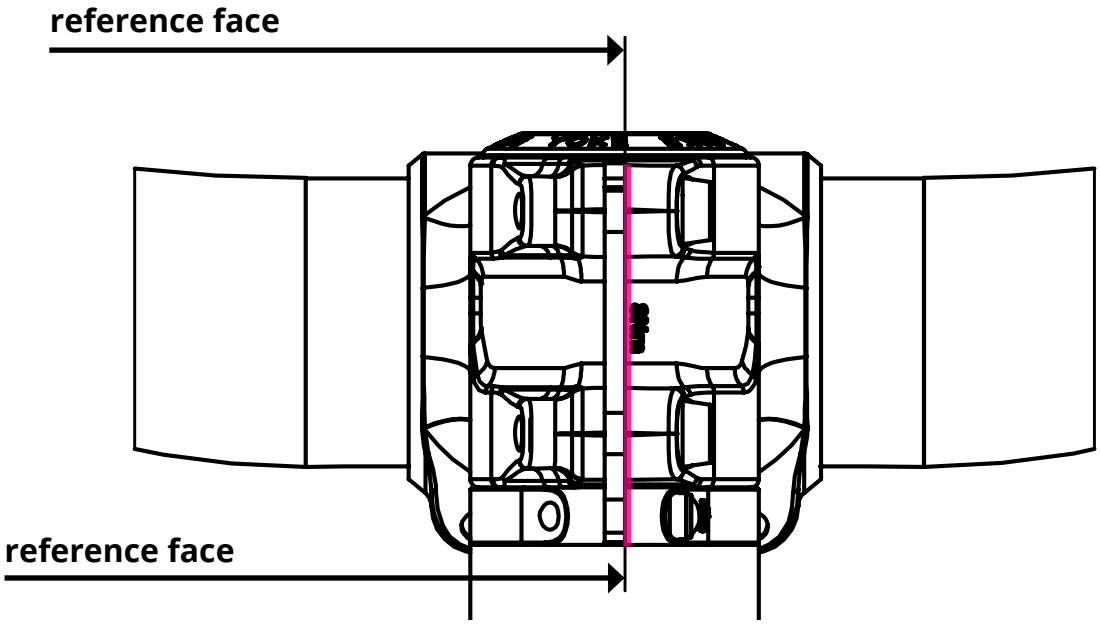
AIMY ALIGNMENT